Kontroll- und Terrassenschacht Vario

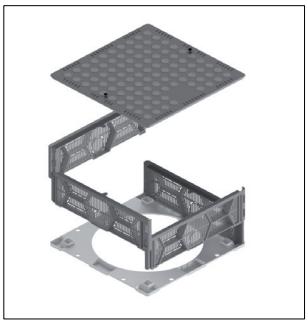

Kontroll- und
Terrassenschacht, zerlegt

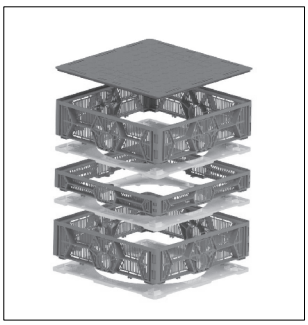

Kontroll- und
Terrassenschacht
mit 5 cm und 10 cm
Aufstockelementen

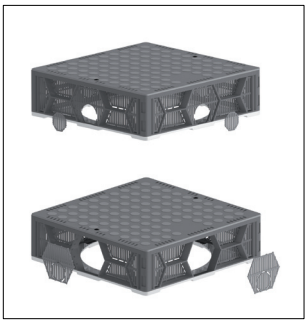

Kontroll- und
Terrassenschacht,
mit Öffnungen Ø 50 mm
für Drainagerohre und
Ø 80 mm für Stichkanäle

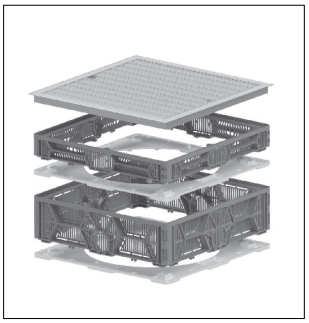

Kontroll- und
Terrassenschacht,
mit Terrassenrost

TECHNISCHE DATEN

Material:	Recycling Polypropylen, UV-beständig
Farbe:	Anthrazit
Abdeckung:	verschließbarer PP-Deckel oder Terrassenrost, feuerverzinkter Stahl Maschenweite 30 mm x 10 mm
Bodenöffnung:	Ø 310 mm
Belastungsklasse:	A15
Abmessungen:	400 x 400 mm
Bauhöhe:	60 mm oder 100 mm
Aufstockbar um:	10 mm, 50 mm, 100 mm

LEISTUNGSMERKMALE

- Dachabläufe können jederzeit ohne großen Aufwand kontrolliert und gereinigt werden.
- Einsetzbar auf extensiven und intensiven Dachbegrünungen sowie auf Dachterrassen.
- Dank modularer Bauweise flexibel in 1 cm, 5 cm und 10 cm Schritten in der Höhe anpassbar und platzsparend zu transportieren.
- Hohe Stabilität dank zusätzlicher Aussteifungs-elemente alle 10 cm
- Innenliegende Aufstandsflächen ermöglichen den Einbau im Rand- und Eckbereich.
- Vorstanzungen vereinfachen die Anbindung an Drainagerohre und Stichkanäle.
- Mit Gitterrost im Plattenmaß 40 cm x 40 cm auch einfach als Gullyaufsatz auf Terrassen zu montieren.

AUSSCHREIBUNGEMPFEHLUNG

Stück **Kontroll- und Terrassenschacht Vario**

aus UV-beständigem Recycling PP in modularer Bauweise, mit trittfester Abdeckung (Belastungsklasse A15), aufstockbar in 1 – 5 – 10 cm Schritten, innenliegende Aufstandsfläche für Einbau im Rand- und Eckbereich, 4-seitig vorgestanzte Öffnungen für Drainagerohre und Stichkanäle, als Fallrohreinlauf nutzbar, Ø 31 cm Bodenöffnung für alle aktuellen Freispiegel- und Druckentwässerungen.

Material Körper:	❑ Recycling Polypropylen, UV-beständig
Abdeckung:	❑ verschließbarer PP Deckel ❑ feuerverzinkter Rost, Maschenweite 30 x 10 mm
Abmessung Körper:	❑ 400 x 400 mm
Höhe Körper:	❑ 60 mm bis ❑ 100 mm
Höhenanpassung in Schritten von:	❑ 10 mm ❑ 50 mm ❑ 100 mm

Stand: 04/2023

6 fürs Grün GmbH • Kanalstraße 2 • D-66130 Saarbrücken • Phone +49 681 - 960 21 46-0
Fax +49 681 - 960 21 46-26 • www.6-f-g.de • info@6-f-g.de